REFERENCIA C28 – CAJA DE CONEXIÓN PARA EMPOTRAR 300x200x80 CON TORNILLOS

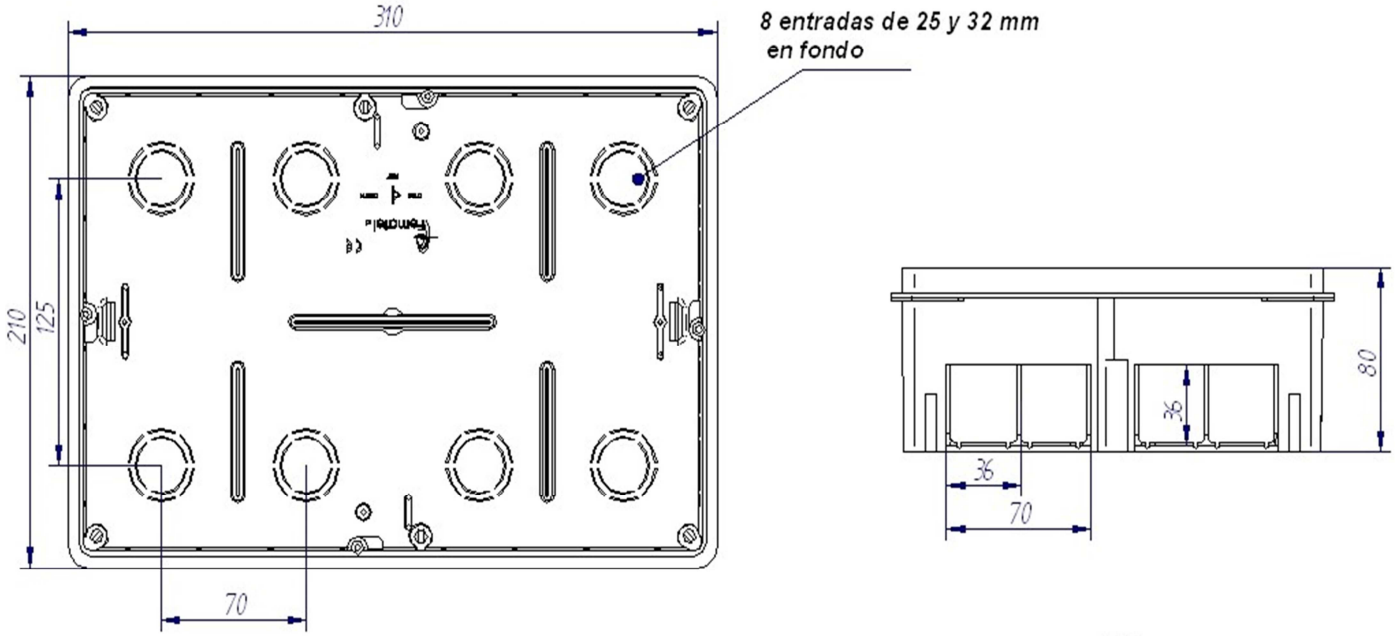

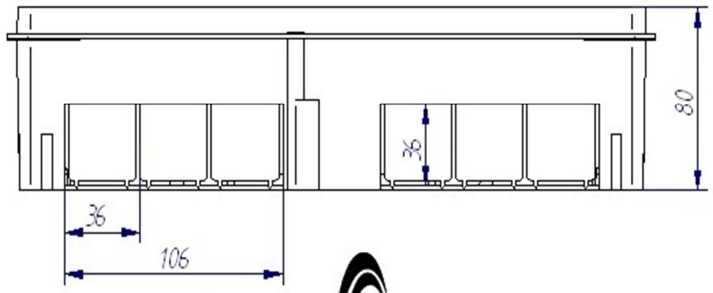

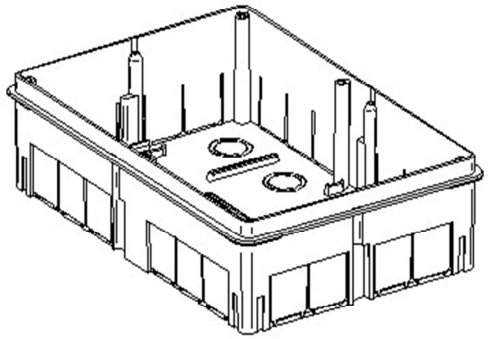

Fematel s.l. **C28**



DATOS TÉCNICOS

Denominación: Caja de conexión para empotrar con tapa y tornillos.
Medidas: 300x200x80mm.
Material: PS
Color caja: Negro
Color tapa: Blanco
Código EAN

MARCAS Y CERTIFICACIONES
UNE-EN 60670